Uitbouwen (Inbouwen)

- Plaats de aandrijfas in een bankschroef met beschermde bekken.

1. Maak de klembanden van de hoes los en trek de hoes terug.

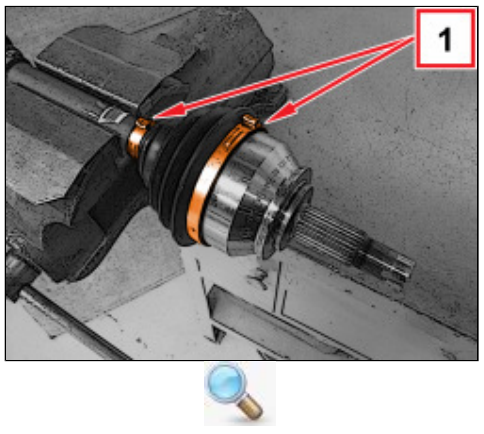

1. Verwijder de homokinetische koppeling aan de wielzijde (1c) m.b.v. gereedschap (1a) en (1b).

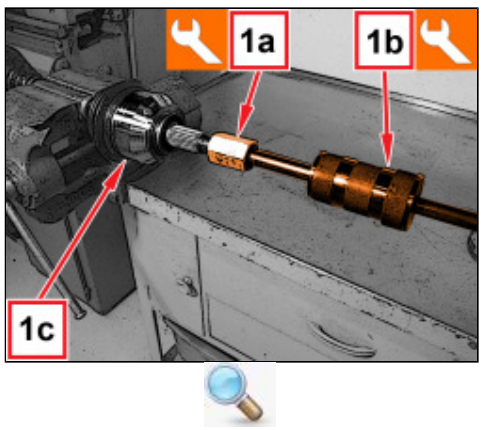

Gereedschap	Omschrijving	Functie	Geldigheid
1845062000	Aansluiting	Homokinetische koppeling wielzijde lostrekken	
Gereedschap	Omschrijving	Functie	Geldigheid
1847017001	Slagtrekker	Homokinetische koppeling wielzijde lostrekken	

1. Verwijder de stofhoes.

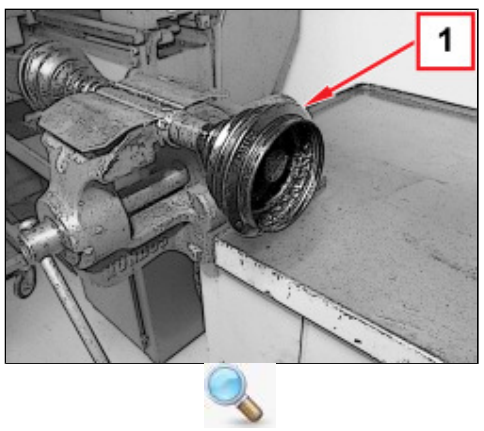

Inbouwen (Uitbouwen)

- Reinig de onderdelen van de homokinetische koppeling zorgvuldig en controleer de koppeling op vreetsporen of groeven in de kogels en de bijbehorende zittingen.

- Vul de homokinetische koppeling met het voorgeschreven vet.

Component	Type	Omschrijving	Classificering	Hoev.	Geldigheid
Homokinetische koppeling wielzijde	Vet (g)	TUTELA ALL STAR Contractual Technical Reference N. F702.G07	NLGI 1- 2 FIAT 9.55580	110 +/- 10	1.4 16v TJet 155 PK 1.6 JTD 16v

- Plaats een nieuwe stofhoes op de aandrijfas.

- Plaats de homokinetische koppeling en maak de nieuwe klembanden van de stofhoes vast.

- Verwijder de aandrijfas uit de bankschroef.